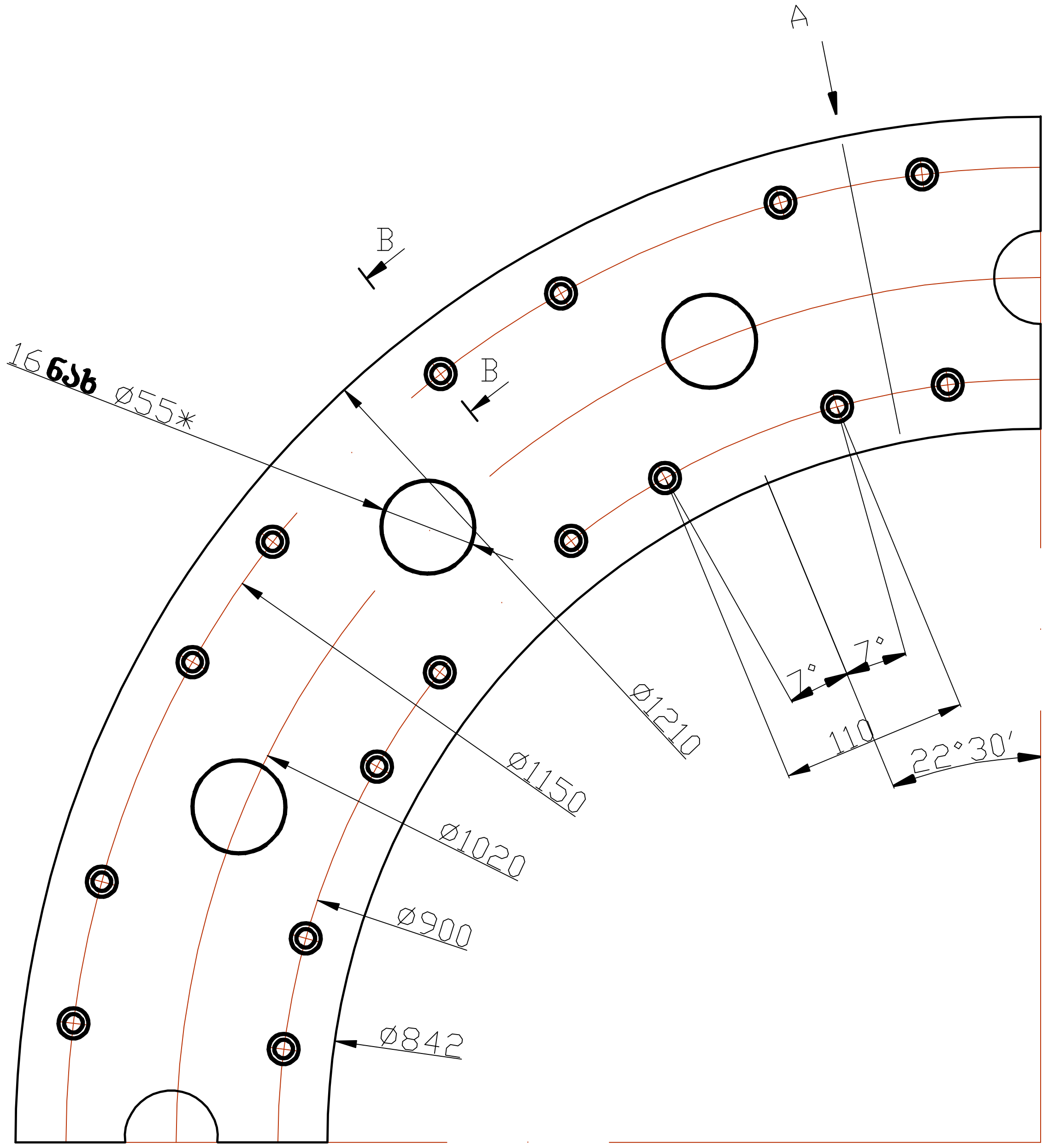

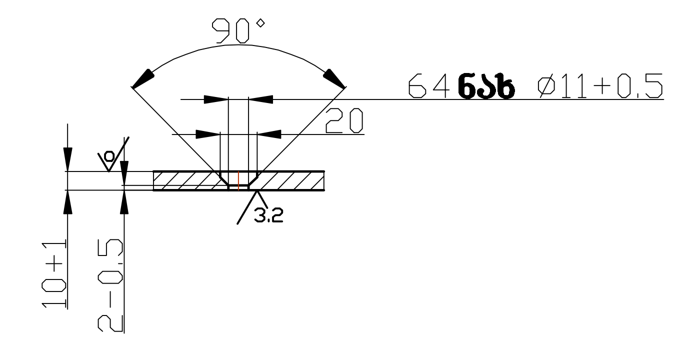

შემადგენელი მოპირკეთების გადადუღების ესკიზი. ხედი A

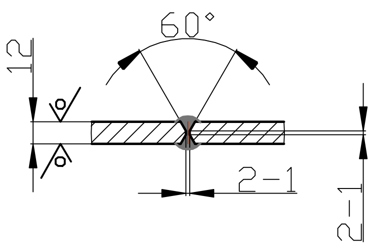

1. მოპირკეთების 64 ცალი M10 ხრახნის დასამაგრებელი ნახვრეთების განლაგება დაზუსტდეს ძველი მოპირკეთების მოხსნის შემდეგ.
2.* 16 ნახ ø55 დამუშავდეს ტურბინის წინა სახურავზე არსებული ნახვრეტების მიხედვით.

ცვლ.	ფურც.	დოკუმენტის №	ხელმოწ.	თარ.	
დაამუშავა		შაშიაშვილი		23.01.13	
შეამოწმა					
ტ.კონტრ.					
დაამტკიცა		შუბლაძე			
დოკ. შეცვ. საფუძველი					

კახარეთი ჰ აგრ №2 — 2400.2900.000სნ

მოპირკეთება
(წინასწარი დამუშავება)

ლიტ.	მასა	მასშტ.
ფურც.	ფურცლები	

ფლ. 3

შპს "სსეკ"
საკონსტრუქტორო ბიურო